RevNo	Revision note	Date	Signature	Checked

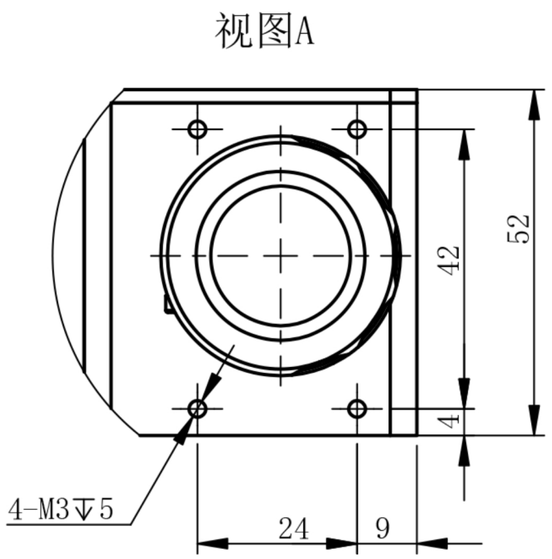

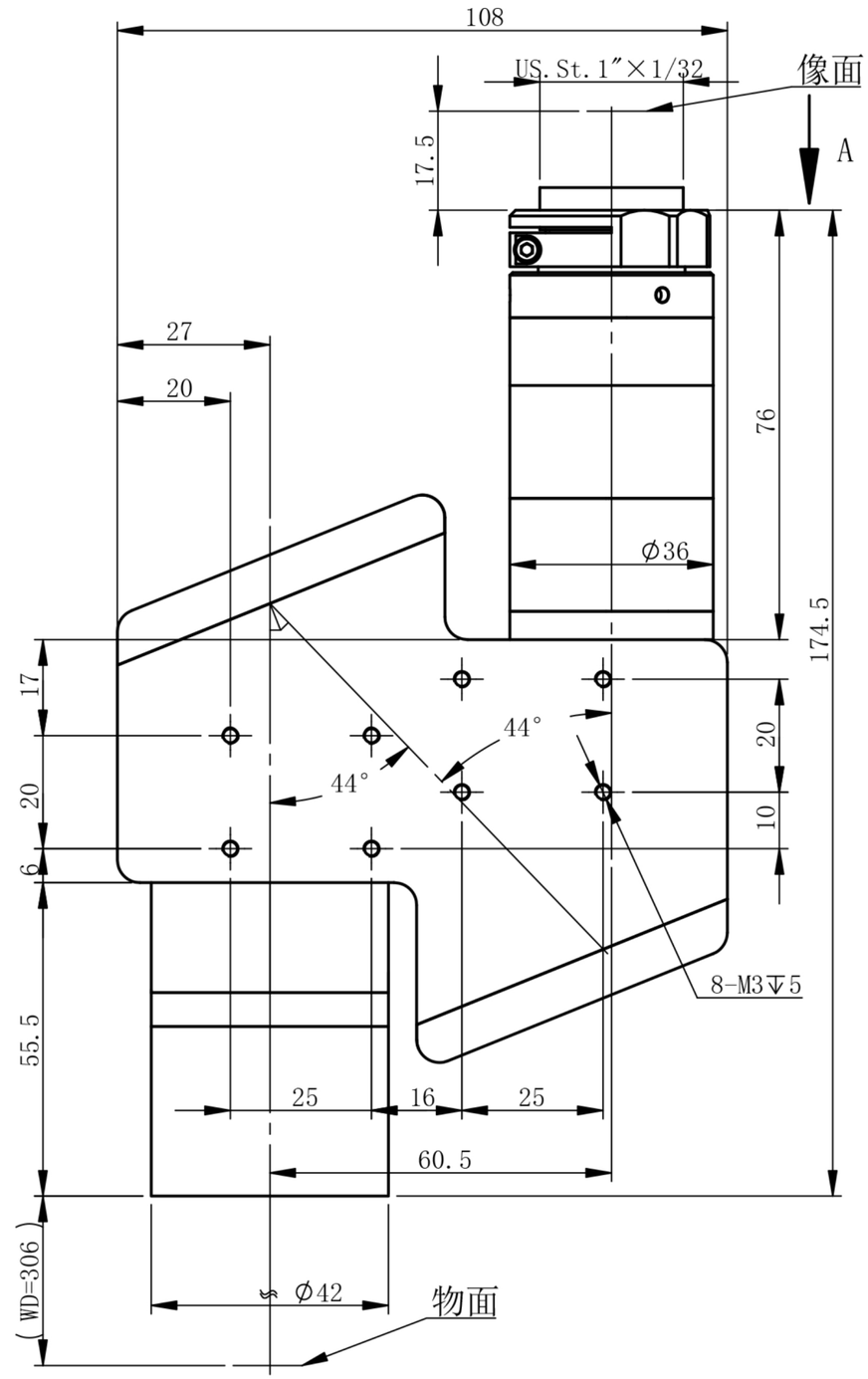

NT-HR09X306-N-5M-CR

主要参数					
倍率	0.9	工作距离	306mm±3%	分辨力	6.6μm
物方视野	Φ12.2mm	景深	1.1mm	像方MTF	>0.3@1001p/mm
像方视野	Φ11mm	光圈	F9	光学畸变	<0.004%

测量范围		
2/3’	8.45×7.07	9.4×7.9mm
1/1.8’	7.2×5.3	8.0×5.9mm
1/2’	6.4×4.8	7.1×5.3mm
1/3’	4.8×3.6	5.3×4.0mm

深圳市双翌光电科技有限公司

双翌 SHUANGYI